

FIBREBLOW® ESSENTIAL

LES SOLUTIONES AUTOMATIQUES D'INSUFFLATION

Combinaisons

Variante (1) Fibreblow® Essential Feeder Lift + EM4xx-WB + Fibreblow® Essential Plate (+ VS40) (+ VS55M/VS75M)



Variante (2) Fibreblow® Essential Feeder Lift + EM4xx-WB (+ VS55M/VS75M)

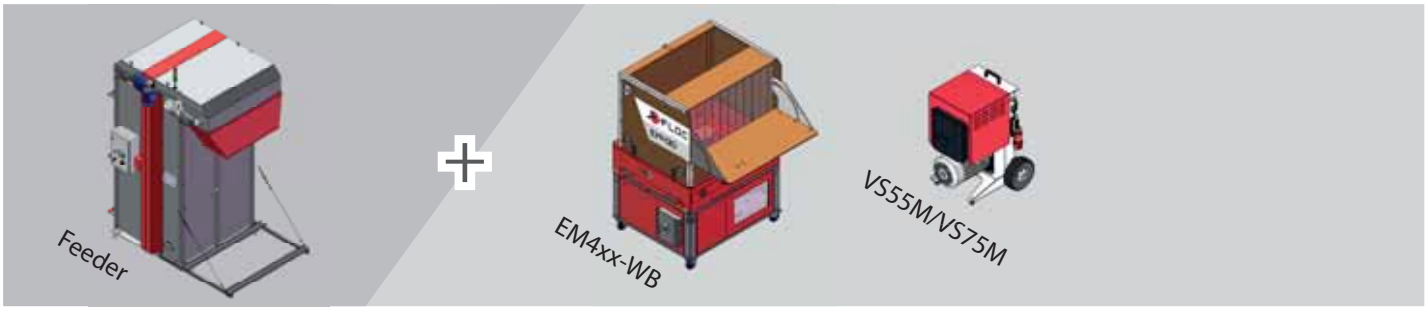

Variante (3) EM4xx-WB + Fibreblow® Essential Plate (+ VS40) (+ VS55M/VS75M)

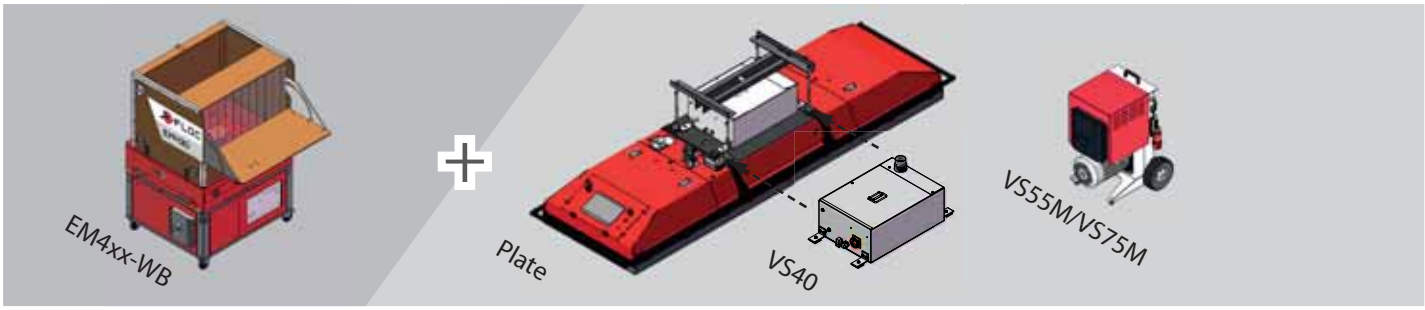

X-Floc Fibreblow® Essential

Les avantages de l'isolation industrielle par insufflation

Les maisons préfabriquées modernes en bois se caractérisent par un bon bilan écologique et un climat intérieur agréable. Une isolation sans ponts thermiques renforce ces deux aspects et, en particulier lorsque des matériaux isolants naturels tels que la fibre de bois et la cellulose sont utilisés, l'isolation par insufflation offre des avantages écologiques et économiques. Cette méthode permet de remplir proprement chaque élément de construction. Il n'est pas nécessaire de découper et de monter des panneaux isolants. Il n'y a pas de chutes ni de déchets spéciaux à éliminer et une seule opération suffit pour toutes les épaisseurs d'isolation. L'automatisation des processus d'isolation permet notamment aux fabricants de maisons préfabriquées, aux charpentiers et aux préparateurs de constructions en bois de gagner encore plus de temps et d'argent.

Les installations de remplissage en usine sont conçues pour le remplissage extrêmement rapide et sans poussière d'éléments de toiture, de murs et de plafonds. Le système Fibreblow® Essential se compose, dans sa version de base, d'une fraiseuse pour grosses balles, d'une machine de soufflage et d'une plaque de soufflage, qui peut être équipée en option d'un amplificateur. De conception modulaire, il peut être adapté aux besoins des clients dans les petites entreprises ou intégré dans des lignes de production entièrement automatisées.

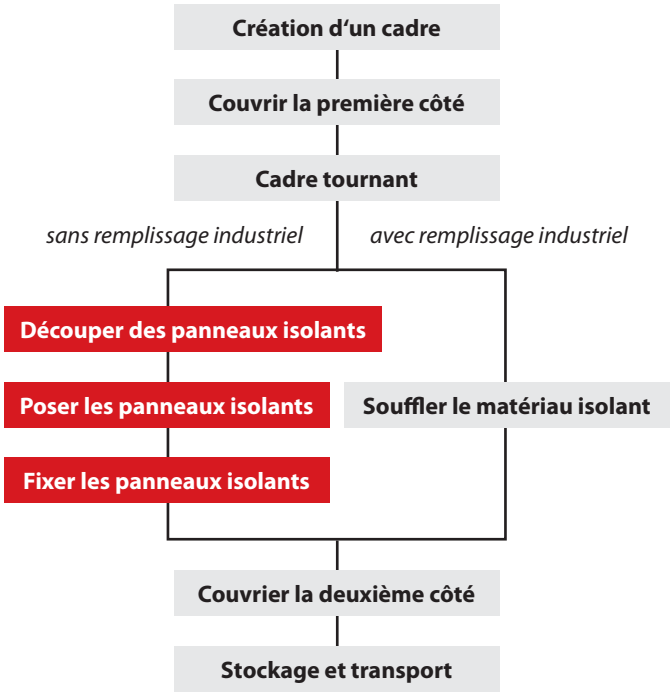






EMH30

X-Floc Fibreblow® Essential

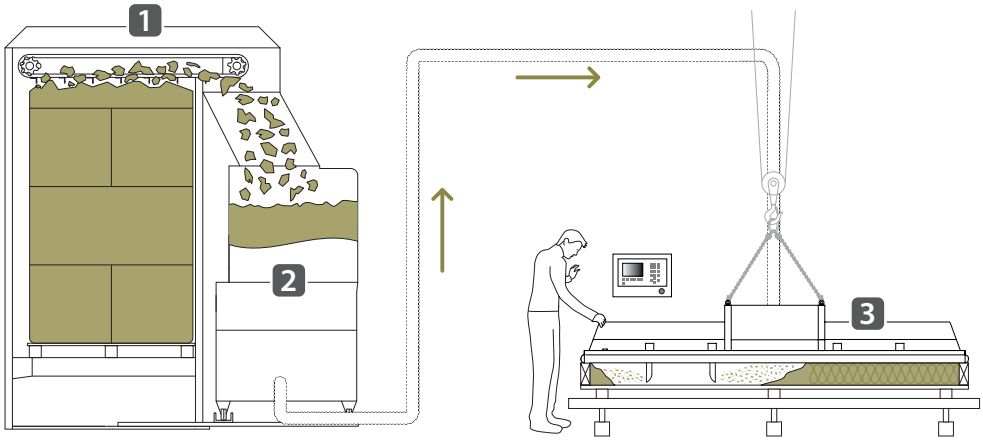

1 Dispositif de chargement 2 Machine à souffler 3 Plateau d'insufflation industriel

Composant: Dispositif de chargement

Le dispositif de chargement sert à traiter les emballages de livraison qui, selon le fabricant, sont constitués de blocs d'isolant compressés ou de balles d'isolant empilées. Il est idéal pour une utilisation stationnaire en usine et, avec la machine à souffler et la plateau d'insufflation industrielle, elle assure un remplissage très efficace des éléments préfabriqués pour murs et plafonds. Le dispositif de chargement peut être chargée à l'aide d'un transpalette, d'un chariot élévateur ou d'un convoyeur à bande. Les balles sont transportées vers la fraiseuse via la table élévatrice et y sont décomposées couche par couche. Le matériau aéré est acheminé vers la machine à souffler via un dispositif d'éjection, où il est ensuite transformé. La commande logique et les nombreux capteurs garantissent un transport quasi ininterrompu du matériau.

LES CINQ PRINCIPAUX AVANTAGES

- Combinable avec de nombreuses machines à souffler
- Parfaitement adapté au traitement de grosses balles de cellulose, de fibres de bois et de laine de verre
- Transport quasi ininterrompu des matériaux et potentiel de rationalisation considérable pour l'isolation d'éléments préfabriqués
- Chargement et nettoyage rapides et faciles
- Système de pesage en option pour un contrôle précis et reproductible du processus

Données techniques

	Fibreblow® Essential Feeder Lift (GBF1050)
Dimensions (LxlxH):	
Surface au sol	env. 1452x1688x3191mm
Dimensions totales	env. 2183x1688x3191mm
Dimensions intérieures pour produits en balles	env. 1200x1200x2300mm
Poids	env. 1220kg
Raccordement électrique	400/50Hz/16A
Puissance nominale	2,5kW
Capacité de production	jusqu'à 5 cycles par heure (selon le produit en balles, env. 1500kg/h)
Matériaux isolants	tous les matériaux isolants en vrac, par exemple cellulose, fibres de bois, laine minérale
Commande	panneau de commande


FLOC GBF1050
EM430

X-Floc Fibreblow® Essential

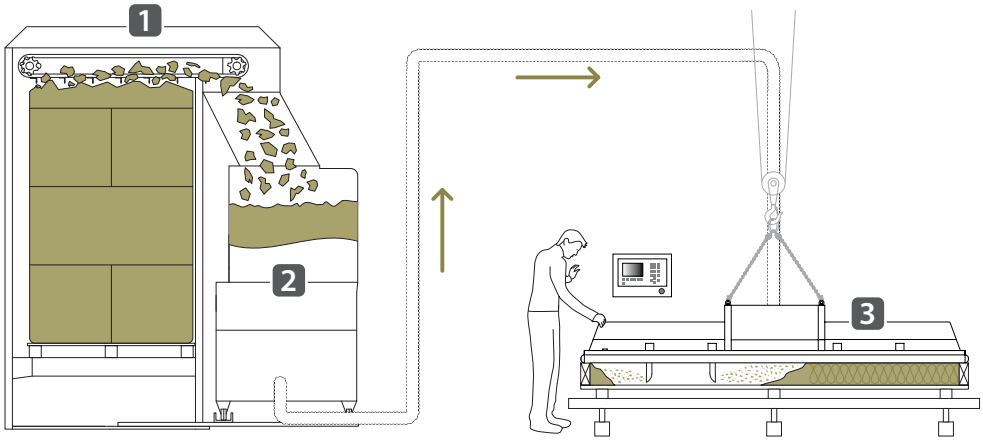

1 Dispositif de chargement 2 Machine à souffler 3 Plateau d'insufflation industriel

Composant: Machine à souffler

La puissance constante de plus d'une tonne et demie de débit de matière par heure, grâce à une turbine haute performance pour la production d'air, fait de la machine à souffler EM430 le premier choix pour le remplissage en usine. De plus, elle est capable de fonctionner 24 heures sur 24, 7 jours sur 7, tout en étant extrêmement durable. Ceci est assuré par l'entraînement sans contact d'un moteur pratiquement sans usure et sans balais de charbon, ainsi que par d'autres composants de haute qualité. La variante EM430-WB est reliée à le plateau d'insufflationindustriel pour le fonctionnement en chaîne d'une installation de remplissage en usine, dont la commande prend en charge tous les réglages de la machine nécessaires au processus d'insufflation. Aucune intervention manuelle n'est nécessaire.

LES CINQ PRINCIPAUX AVANTAGES

- Débit d'air et débit de matière constants
- Longue durée de vie grâce à une technologie résistante à l'usure
- Puissant dispositif de décompactage pour une préparation optimale du matériau isolant en vue de son transport et de son insufflation dans les règles de l'art
- Variante EM430-WB optimisée pour une utilisation dans un système de remplissage en usine
- Utilisable comme machine individuelle ou en combinaison avec un broyeur de matériaux

Données techniques

	EM430-WB
Dimensions (LxlxH)	env. 1300x1020x1800mm
Poids	env. 427kg
Raccordement électrique	400V/50Hz/3x16A
Générateur d'air	turbine 7,5kW
Débit de matière	jusqu'à 1600kg/h
Matériaux isolants	tous les matériaux isolants en vrac, par exemple cellulose, fibres de bois, laine minérale
Longueur du tuyau	max. 150m
Commande	en fonctionnement en chaîne via la commande du plateau d'insufflation industriel


GERSAG
X-FLOC
EM480
X-FLOC
FIBREBLOW®
ESSENTIAL PLATE


X-FLOC
FIBREBLOW®
ESSENTIAL PLATE

X-Floc Fibreblow® Essential

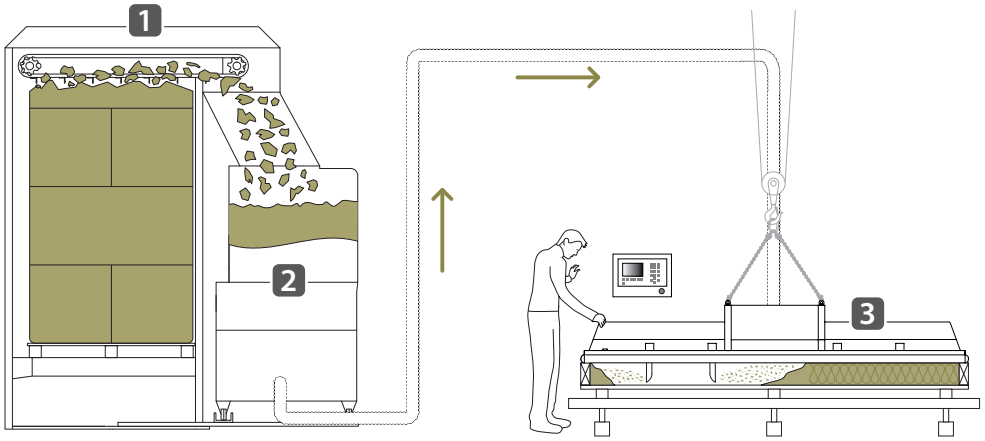

1 Dispositif de chargement 2 Machine à souffler 3 Plateau d'insufflation industriel

Composant: Plateau d'insufflation industriel

Dans sa version standard, le plateau d'insufflation industriel de la gamme Fibreblow® Essential est disponible en longueurs de 3 à 4 m et équipée de 5 à 7 buses d'insufflation. En fonction du matériau isolant utilisé et de la densité d'insufflation souhaitée, il est possible d'atteindre un débit de matière allant jusqu'à 1t par heure. Grâce à une commande industrielle « Made in Germany » et à un logiciel adapté, tous les composants sont commandés dans un système de remplissage en usine via le plateau d'insufflation industriel. L'utilisateur peut régler tous les paramètres à l'aide d'un écran tactile. Le processus d'insufflation peut être lancé directement après avoir placé le plateau d'insufflation sur l'élément non revêtu d'un côté, saisi ses dimensions (longueur, largeur, hauteur) et spécifié le matériau isolant.

LES CINQ PRINCIPAUX AVANTAGES

- Convient pour le traitement de matériaux isolants en vrac, par exemple la cellulose, les fibres de bois et la laine de verre
- Procédé de soufflage automatisé adapté à votre matériau isolant à insuffler
- Répartition homogène de la densité (réglable) indépendamment de la géométrie des compartiments
- Système modulaire évolutif
- Raccordement facile à une grue ou à un pont multifonction

Données techniques

	Fibreblow® Essential Plate (EP800)
Dimensions (LxlxH)	env. 3000-4000x900x490mm (5 buses à 7 buses)



Poids	env. 300kg
Raccordement électrique	230V/50Hz/10A
Débit de matière	jusqu'à 1000kg/h
Matériaux isolants	tous les matériaux isolants en vrac, par exemple cellulose, fibres de bois, laine minérale
Commande	écran tactile

X-Floc Fibreblow® Essential

Une qualité visible

Le système de remplissage en usine X-Floc est conçu pour être intégré dans des lignes de production existantes ou nouvelles. Des plateaux d'insufflation équipées de plusieurs buses permettent de remplir simultanément des éléments de cadres en bois de toutes tailles et le composant de l'installation destiné au stockage et à la préparation de grosses balles garantit une mise en place rapide et sans interruption du matériau isolant. Grâce à un plateau d'insufflation industriel reliée à un système de grue ou à une solution de pont correspondant au degré d'automatisation souhaité, les éléments de cadre en bois sont remplis avec une grande précision dans l'usine, sans que le matériau isolant ne produise de poussière ni ne s'écoule. Le résultat du processus de soufflage – une couche isolante sans joints et ouverte à la diffusion, sans ponts thermiques – peut être contrôlé visuellement dès le remplissage en usine.

Suspension: Grue portique

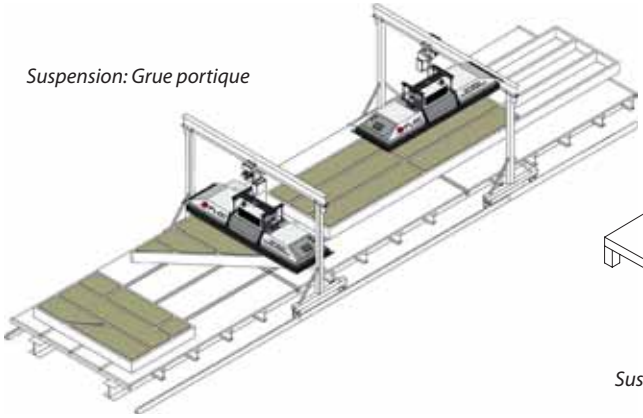

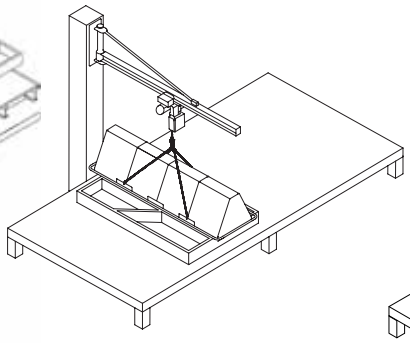

Suspension: Grue pivotante

Suspension: Plateforme multifonctions

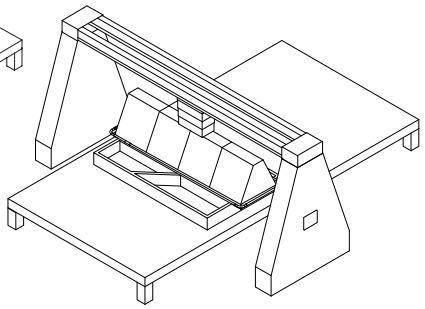



Gamme de produits X-Floc Fibreblow®

Fibreblow® Essential Line

optimisé pour la préfabrication de petites séries





Fibreblow® Premium Line

optimisé pour la fabrication en série hautement automatisée

PROTÉGÉ PAR BREVET



Feeder Drop et Feeder Lift

- Du broyage des balles à la désintégration des fibres, un prétraitement optimal des fibres
- Principe « premier entré, premier sorti » pour une désintégration en douceur des fibres sans cisaillement
- Cellules de pesage intégrées et électronique de mesure adaptée pour un contrôle précis du processus
- Chargement et nettoyage rapides et faciles
- Logiciel de télémaintenance pour la surveillance et le diagnostic

Premium Plate

- Répartition uniforme de la densité de l'isolation, indépendante de la géométrie des compartiments
- Remplissage rapide des compartiments grâce à des fibres préparées de manière optimale
- Formation minimale de bosses (±10mm) grâce à la conception brevetée des raccords
- Positionnement précis à l'aide du laser de positionnement
- Conditions de travail saines : remplissage sans poussière grâce à la plaque encapsulée

Visitez notre site Web pour plus d'informations :

www.x-floc.com

SINCE 1994 X-FLOC GERMAN ENGINEERING

Shaping the future of insulation

X-Floc dans le monde

www.x-floc.com



Vous trouverez de nombreux articles de notre gamme,
y compris pour des applications spéciales,
dans notre boutique en ligne :

Votre représentant X-Floc

X-Floc Dämmtechnik-Maschinen GmbH | Rosine-Starz-Straße 12 | 71272 Renningen | Germany | Tel. +49 7159 80470 30

Prix sur demande . Publié 11/2026 . Sous réserve de modifications et d'erreurs