

FIBREBLOW® ESSENTIAL

ANLAGENTECHNIK ZUR WERKSBEFÜLLUNG

Kombinationen

Variante (1) Fibreblow® Essential Feeder Lift + EM4xx-WB + Fibreblow® Essential Plate (+ VS40) (+ VS55M/VS75M)



Variante (2) Fibreblow® Essential Feeder Lift + EM4xx-WB (+ VS55M/VS75M)

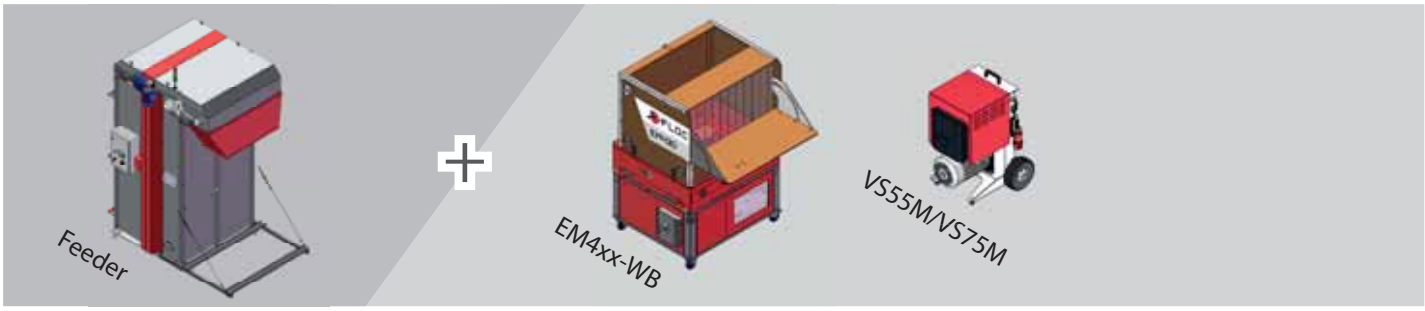

Variante (3) EM4xx-WB + Fibreblow® Essential Plate (+ VS40) (+ VS55M/VS75M)

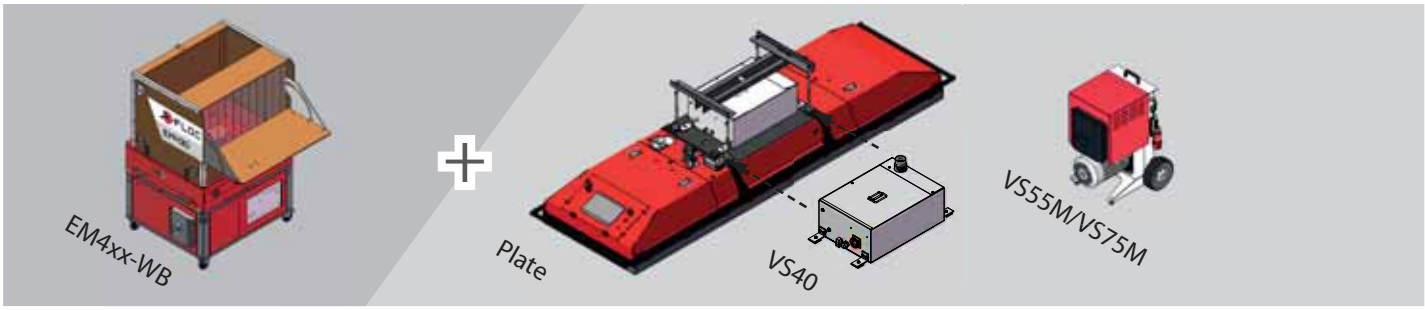

X-Floc Fibreblow® Essential

Die Vorzüge industrieller Einblasdämmung

Moderne Holz-Fertighäuser zeichnen sich durch gute Ökobilanz und angenehmes Wohnklima aus. Wärmbrückenlose Dämmung verstärkt beide Aspekte und insbesondere, wenn natürliche Dämmstoffe wie bspw. Holzfaser und Zellulose verwendet werden, bietet die Einblasdämmung ökologische und wirtschaftliche Vorteile. Die Methode ist zum sauberen Befüllen eines jeden Bauteils geeignet. Zuschnitt und Montage von Dämmplatten entfallen. Es entsteht kein Verschnitt oder Sondermüll, der entsorgt werden muss und es ist nur ein Arbeitsgang für alle Dämmstärken erforderlich. Die Automatisierung der Dämmprozesse bedeutet speziell für Fertighaushersteller, Zimmereien und Abbindereien weitere Zeit- und Kostenersparnis.

Werksbefüllungsanlagen sind für die staubarme und extrem schnelle Befüllung von Dach-, Wand- und Deckenelementen konzipiert. Das Fibreblow® Essential System von X-Floc besteht in der Basisversion aus Großballenfräse, Einblasmaschine und -platte, die optional mit einem Verstärker ausgestattet werden kann. Es ist modular aufgebaut und kann dem Kundenbedarf angepasst in Kleinbetrieben wie auch eingebunden in vollautomatisierte Fertigungsstraßen eingesetzt werden.

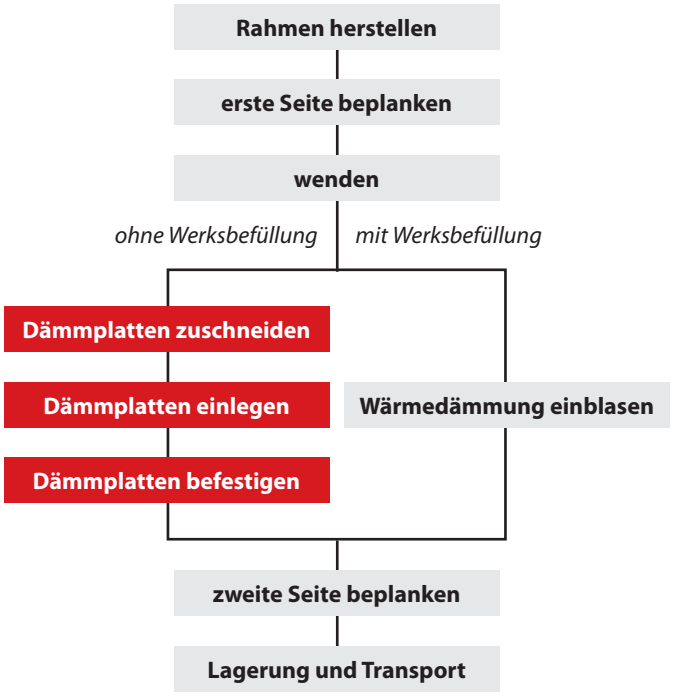






EMH30

X-Floc Fibreblow® Essential

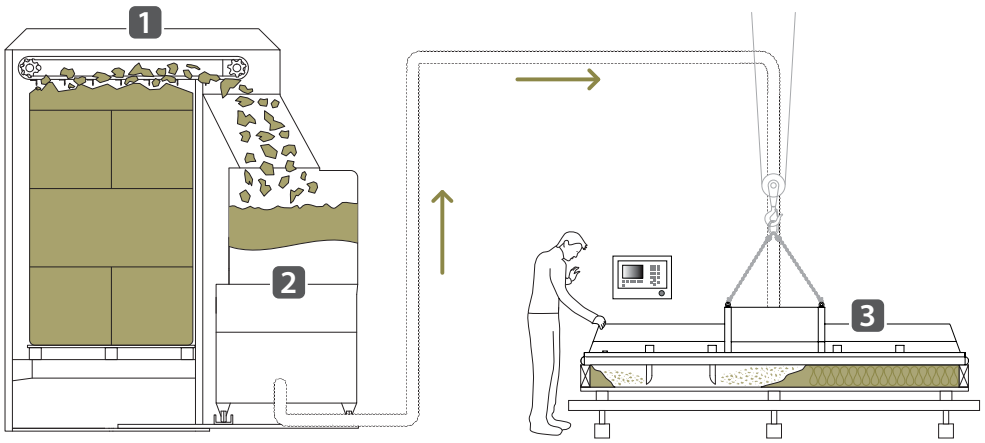

1 Großballenfräse 2 Einblasmaschine 3 Einblasplatte

Komponente: Großballenfräse

Die Großballenfräse dient der Verarbeitung von Liefergebinden, die je nach Hersteller aus verpressten Dämmstoffblöcken oder gestapelten Dämmstoffballen bestehen. Sie eignet sich bestens für den stationären Werkseinsatz und sorgt mit Einblasmaschine plus Einblasplatte für die hocheffiziente Befüllung der Wand- und Decken-Fertigelemente. Die Großballenfräse kann mittels Hubwagen, Gabelstapler oder Förderband mit der Ballenware bestückt werden. Über den Hubtisch werden die Ballen zum Fräswerk gefördert und mit dessen Hilfe Schicht für Schicht aufgelöst. Das aufgelockerte Material wird über einen Auswurf der Einblasmaschine zugeführt und dort weiterverarbeitet. Mithilfe der logischen Steuerung und zahlreicher Sensoren wird die nahezu ununterbrochene Materialförderung sichergestellt.

Die Top Five Vorteile

- Kombinierbar mit vielen Einblasmaschinen
- Perfekt geeignet zur Verarbeitung von Großballen aus Zellulose, Holzfaser, Glas- und Steinwolle
- Nahezu ununterbrochene Materialförderung und erhebliches Rationalisierungspotential bei der Dämmung von Fertigelementen
- Schnelles und einfaches Beladen und Reinigen
- Optionales Wägesystem zur präzisen und reproduzierbaren Prozesssteuerung

Technische Daten

	Fibreblow® Essential Feeder Lift (GBF1050)
Abmessungen (LxBxH):	
Stellfläche	ca. 1452x1688x3191mm
Gesamtmaße	ca. 2183x1688x3191mm
Innenmaße für Ballenware	ca. 1200x1200x2300mm
Gewicht	ca. 1220kg
Elektrischer Anschluss	400/50Hz/16A
Bemessungsleistung	2,5kW
Produktionsfähigkeit	bis zu 5 Zyklen pro Stunde (je nach Ballenware etwa1500kg/h)
Dämmstoffe	alle losen Dämmstoffe z. B. Zellulose, Holzfaser, Mineralwolle
Steuerung	Bedienpanel


FLOC GBF1050
EM430

X-Floc Fibreblow® Essential

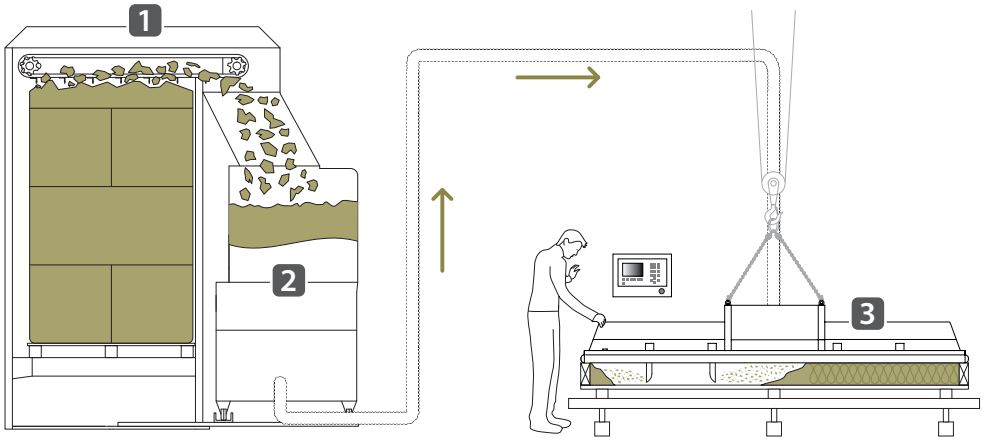

1 Großballenfräse 2 Einblasmaschine 3 Einblasplatte

Komponente: Einblasmaschine

Die konstant hohe Leistung von mehr als eineinhalb Tonnen Materialdurchsatz pro Stunde, bedingt durch eine Hochleistungsturbine zur Lufterzeugung, macht die Einblasmaschine EM430 zur ersten Wahl in der Werksbefüllung. Zudem ist sie imstande, 24/7 durchzulaufen und dennoch extrem langlebig. Dafür sorgen der berührungslose Antrieb durch einen nahezu verschleißfreien Motor ohne Kohlebürsten, wie auch andere hochwertige Bauteile. Die Produktvariante EM430-WB wird für den verketteten Betrieb einer Werksbefüllungsanlage mit der Einblasplatte verbunden, deren Steuerung alle für den Einblasvorgang relevanten Maschineneinstellungen übernimmt. Ein Eingreifen von Hand ist nicht mehr notwendig.

Die Top Five Vorteile

- Gleichbleibend hohe Luft- und Durchsatzleistung
- Lange Lebensdauer dank verschleißarmer Technik
- Kraftvolles Auflockerungswerk für die optimale Vorbereitung des Dämmstoffes zur Förderung und zum fachgerechten Einblasen
- Variante EM430-WB für die Nutzung in einem Werksbefüllungssystem optimiert
- Als Einzelmaschine oder in Kombination mit einem Materialauflöser nutzbar

Technische Daten

	EM430-WB
Abmessungen (LxBxH)	ca. 1300x1020x1800mm
Gewicht	ca. 427kg
Elektrischer Anschluss	400V/50Hz/3x16A
Lufterzeuger	Turbine 7,5kW
Materialdurchsatz	bis zu 1600kg/h
Dämmstoffe	lose Dämmstoffe, z. B. Zellulose, Holzfaser, Glas- und Steinwolle
Schlauchlänge	max. 150m
Steuerung	im verketteten Betrieb über die Steuerung der Einblasplatte


X-FLOC
EM480
X-FLOC
FIBREBLOW®
ESSENTIAL PLATE


X-FLOC
FIBREBLOW®
ESSENTIAL PLATE

X-Floc Fibreblow® Essential

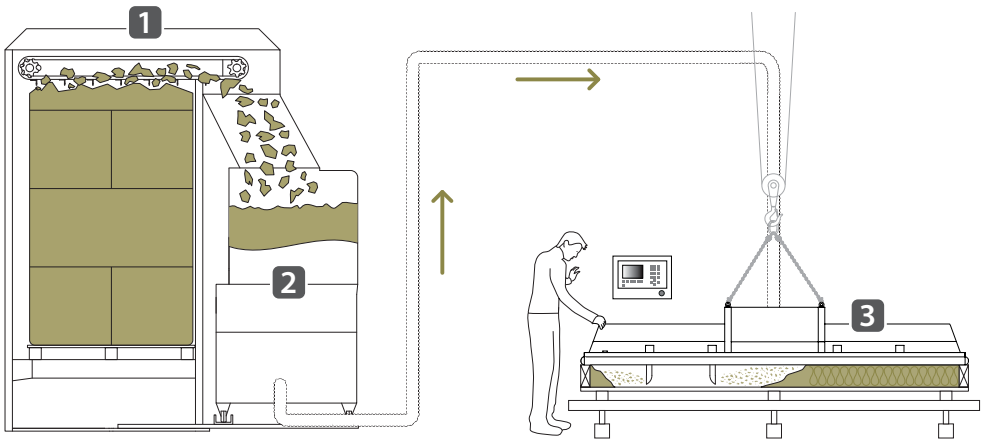

1 Großballenfräse 2 Einblasmaschine 3 Einblasplatte

Komponente: Einblasplatte

In der Standardversion ist die Einblasplatte der Fibreblow® Essential Produktlinie in 3m bis 4m Länge erhältlich, bzw. mit 5 bis 7 Einblasdüsen ausgestattet. Je nachdem, welcher Dämmstoff verwendet und welche Einblasdichte gewünscht wird, ist ein Materialdurchsatz bis zu 1t pro Stunde möglich. Mittels Industriesteuerung „Made in Germany" und entsprechender Software werden alle Komponenten in einem Werksbefüllungssystem über die Einblasplatte gesteuert. Sämtliche Einstellungen kann der Anwender menügesteuert über einen Touch screen vornehmen. Der Einblasvorgang kann direkt gestartet werden, nachdem die Einblasplatte auf dem einseitig unbeplankten Element platziert, dessen Abmessungen (Länge, Breite, Höhe) eingegeben und der Dämmstoff spezifiziert wurde.

Die Top Five Vorteile

- Geeignet zur Verarbeitung loser Dämmstoffe, z. B. Zellulose, Holzfaser, Glas- und Steinwolle
- Auf Ihren Einblasdämmstoff abgestimmter automatisierter Einblasvorgang
- Gleichmäßige Verteilung der Dichte (einstellbar) unabhängig von der Gefachgeometrie
- Skalierbares modulares System
- Anbindung an Kran oder Multifunktionsbrücke ohne Probleme möglich

Technische Daten

	Fibreblow® Essential Plate (EP800)
Abmessungen (LxBxH)	ca. 3000-4000x900x490mm (5 Düsen bis 7 Düsen)



Gewicht	ca. 300kg
Elektrischer Anschluss	230V/50Hz/10A
Materialdurchsatz	bis zu 1000kg/h
Dämmstoffe	lose Dämmstoffe z. B. Zellulose, Holzfaser, Glas- und Steinwolle
Steuerung	Touch screen

X-Floc Fibreblow® Essential

Sichtbar gute Qualität

Das X-Floc Werksbefüllungssystem ist ausgelegt für die Integration in bestehende und in neue Fertigungsstraßen. Mit mehreren Düsen ausgestattete Einblasplatten erlauben das gleichzeitige Befüllen von Holzrahmenelementen jeglicher Hohlraumgröße und die Anlagenkomponente zur Bevorratung und Aufbereitung von Großballen sorgt für schnelles und unterbrechungsfreies Einbringen des Dämmstoffes. Mittels Einblasplatte, deren Anbindung via Kransystem oder einer dem gewünschten Automatisierungsgrad entsprechenden Brückenlösung erfolgt, werden die Holzrahmenelemente im Werk mit großer Präzision befüllt, wobei das Dämmmaterial weder staubt, noch nachrieselt. Das Ergebnis des Einblasprozesses – eine fugenlose und diffusionsoffene Dämmschicht ohne Wärmebrücken – kann bei der industriellen Werksbefüllung schon per Sichtkontrolle überprüft werden.

Aufhängung: Portalkran

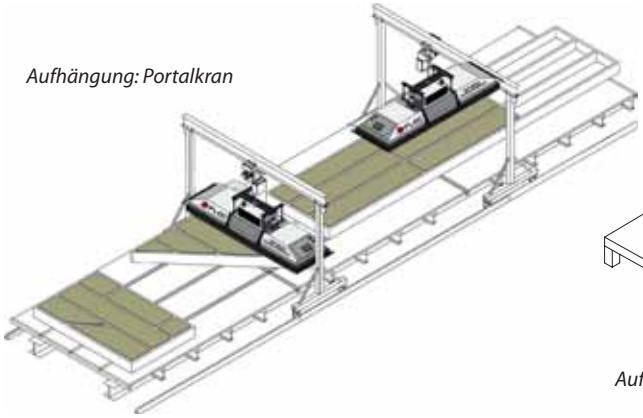

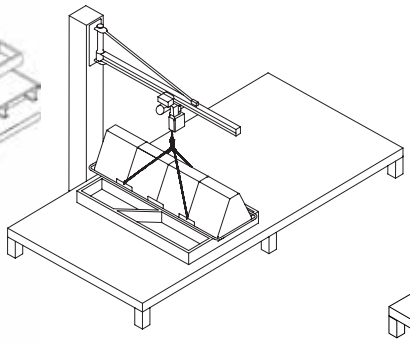

Aufhängung: Schwenkkran

Aufhängung: Multifunktionsbrücke

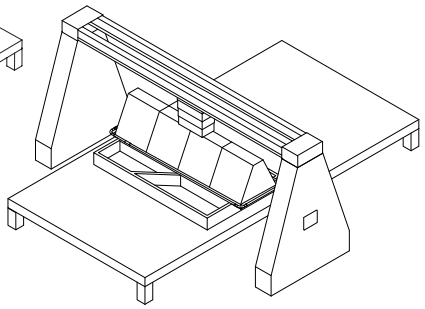



X-Floc's Fibreblow® Produktpalette

Fibreblow® Essential Line

optimiert zur Vorfertigung von Kleinserien







Fibreblow® Premium Line

optimiert für hochautomatisierte Serienfertigung

PATENTGESCHÜTZT







Feeder Drop und Feeder Lift

- Vom Ballenbrechen bis zur Faserauflösung optimale Faservorbehandlung
- First in - First out Prinzip für faserschonendes Auflösen ohne Scherbeanspruchung
- Integrierte Wiegezellen und passende Messelektronik für präzise Prozesssteuerung
- Schnelles und einfaches Beladen und Reinigen
- Fernwartungssoftware zum Monitoring und zur Diagnose

Premium Plate

- Fachgeometrie unabhängige gleichmäßige Dichteverteilung der Dämmung
- Schnelle Gefachbefüllung aufgrund optimal vorbereiteter Fasern
- Minimale Hügelbildung (±10mm) dank der patentierten Stutzenkonstruktion
- Exaktes Platzieren mithilfe der Positionslaser
- Gesundheitsfreundliche Arbeitsbedingungen: staubarme Befüllung durch gekapselte Platte

Besuchen Sie unsere Website für mehr Info:

www.x-floc.com

SINCE 1994 X-FLOC GERMAN ENGINEERING

Shaping the future of insulation

X-Floc weltweit



www.x-floc.com

Viele Artikel aus unserem Portfolio – auch für spezielle Anwendungen – finden Sie in unserem Online Shop:

Ihr X-Floc Repräsentant

X-Floc Dämmtechnik-Maschinen GmbH | Rosine-Starz-Straße 12 | 71272 Renningen | Germany | Tel. +49 7159 80470 30

Preise auf Anfrage . Veröffentlicht 11/2026 . Änderungen und Irrtümer vorbehalten